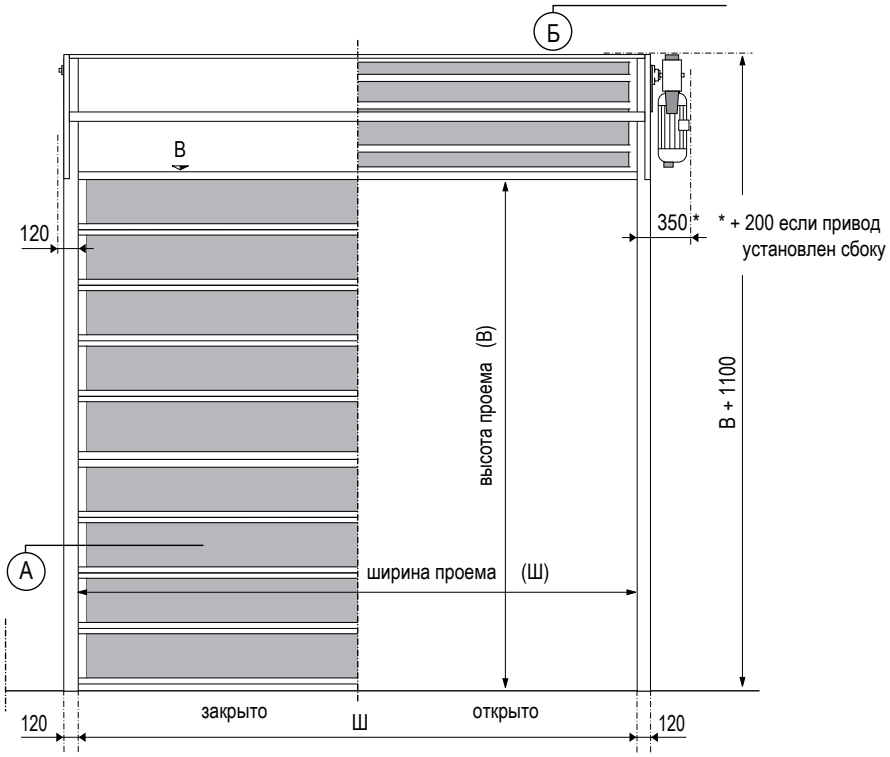

Вид спереди

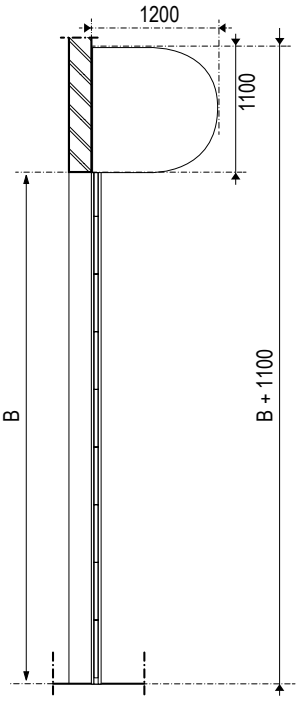

Вид сбоку

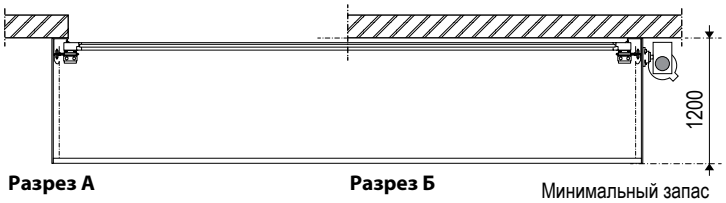

Разрез А **Разрез Б**

Минимальный запас для установки

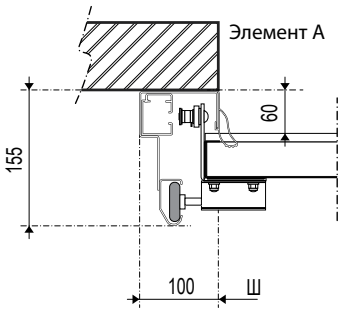

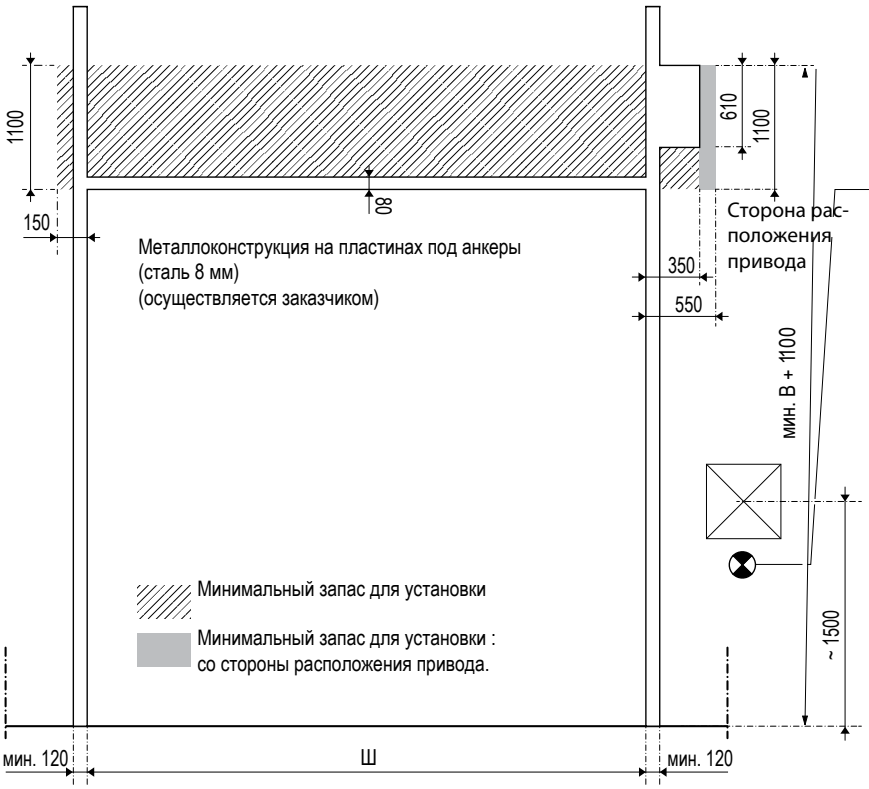

Инструкции по установке

Блок управления без частотного преобразователя:
- ☐ 3~N PE 400V/50Hz/16A
- ☐ Подвод питания осуществляется заказчиком
- ☐ блок управления/ источник питания, справа (вид изнутри)
- ☐ блок управления/ источник питания, слева (вид изнутри)

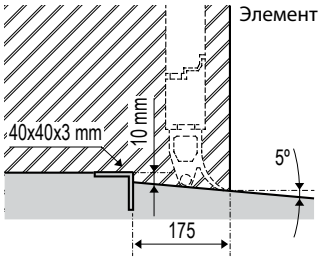

мы оставляем за собой право вносить технические изменения